Instrukcia

The Euroseal®

CE

EURONDA®

Drogi lekarzu,

Dziękujemy za zaufanie, jakim obdarzyłeś nas kupując naszą zgrzewarkę ***The Euroseal®.***

Chcemy poinformować, że nasza firma pozostaje całkowicie do Państwa dyspozycji w kwestii informacji i odpowiedzi na wszelkie pytania dotyczące działania i obsługi tego urządzenia.

Przypominamy, że żeby prawidłowo wykorzystywać to urządzenie należy najpierw przeczytać niniejszą instrukcję. The Euroseal® spełnia wszystkie wymagania odnośnych przepisów bezpieczeństwa i nie stanowi zagrożenia dla operatora, jeżeli jest stosowane zgodnie z instrukcją.

Życząc sukcesów w pracy przypominamy, że powielanie niniejszej instrukcji jest zabronione, a zawarte w niej informacje techniczne mogą ulec zmianie bez ostrzeżenia w związku z naszym ciągłym rozwojem technicznym.

EURONDA S.p.A.

SPIS TREŚCI

WSTĘP.....3
UWAGI OGÓLNE DOTYCZĄCE DOSTAWY
.....
3
WSKAZÓWKI OGÓLNE
.....
3
PRZEZNACZENIE
.....
3
ZNACZENIE SYMBOLI
.....
4
INFORMACJE DOTYCZĄCE GWARANCJI
.....
5

ROZDZIAŁ 1.....6
1.1 - WYMIARY GABARYTOWE URZĄDZENIA I JEGO OPAKOWANIA
.....
6
1.2 - OPIS ZAWARTOŚCI
.....
8

ROZDZIAŁ 2.....9
2.1 - INSTALACJA
9
2.2 - REGULACJA WYSOKOŚCI UCHWYTU ROLKI
11
2.3 - INSTRUKCJE MONTAŻU ŚCIENNEGO
12
2.4 - BEZPIECZEŃSTWO
.....
14
2.5 - PODŁĄCZENIE ELEKTRYCZNE
.....
15

ROZDZIAŁ 3.....16
3.1 - SPECYFIKACJA TECHNICZNA
.....
16

ROZDZIAŁ 4.....17
4.1 - INSTRUKCJE DOTYCZĄCE OBSŁUGI
.....
17
4.2 - PROWADNICA UCHWYTU ROLKI
.....
19

ROZDZIAŁ 5.....20
5.1 - CZYSZCZENIE ZGRZEWARKI
20
5.2 - SPECJALNE PRACE KONSERWACYJNE
20
5.3 - WYKRYWANIE I USUWANIE USTEREK
21

ROZDZIAŁ 6.....21
6.1 - INSTRUKCJE DOTYCZĄCE LIKWIDACJI
.....
21

WSTĘP

UWAGI OGÓLNE DOTYCZĄCE DOSTAWY

Po dostarczeniu urządzenia sprawdzić stan opakowania i zachować go do ewentualnego wykorzystania w przyszłości. Otworzyć opakowanie i sprawdzić czy:

- zawartość jest zgodna ze specyfikacją techniczną;
- czy nie ma widocznych uszkodzeń.

W przypadku uszkodzenia lub brakujących pozycji poinformować o tym bezzwłocznie przewoźnika, dealera materiałów medycznych lub firmę Euronda S.p.A. podając wszystkie szczegóły.

Wymiary podane w niniejszej instrukcji mogą ulec zmianie bez powiadomienia.
Rysunki i wszelkie inne dokumenty dostarczone z urządzeniem są własnością firmy Euronda S.p.A., która zastrzega sobie do nich wszelkie prawa; nie wolno ich udostępniać stronom trzecim.
Powielanie, w całości lub częściowo, tekstu i ilustracji niniejszej instrukcji jest zabronione.
Euronda S.p.A zastrzega sobie prawo do ulepszania lub wprowadzania zmian w instrukcji lub urządzeniu bez uprzedzenia i bez uaktualniania wcześniejszych instrukcji.

WSKAZÓWKI OGÓLNE

Rysunki, dotyczące tego urządzenia, z punktu widzenia zarówno obsługi, jak i konserwacji opisano poniżej.
OPERATOR to osoba, która fizycznie użytkuje urządzenie zgodnie z przeznaczeniem.
SŁUŻBY ODPOWIEDZIALNE to osoba lub grupa odpowiedzialna za obsługę i prawidłową konserwację urządzenia oraz szkolenie operatora. Służby odpowiedzialne prawnie odpowiadają za instalację, prawidłowe działanie i obsługę urządzenia.
Producent nie może ponosić odpowiedzialności za jakiekolwiek zniszczenie, obrażenia lub nieprawidłowe działanie urządzenia w przypadku jego nieprawidłowego użytkowania lub nieodpowiedniej konserwacji.

Niniejsza instrukcja jest integralną częścią wyrobu i należy ją przechowywać w pobliżu urządzenia w celu umożliwienia szybkiego i łatwego skorzystania z niej. Niniejsza instrukcja zawiera wskazówki dotyczące:

- prawidłowej instalacji;
- bezpiecznego i sprawnego działania urządzenia;
- ciągłej i regularnej konserwacji.

Urządzenie należy wykorzystywać zgodnie z procedurami zamieszczonymi w instrukcji i nigdy do celów innych niż tutaj podane.
Urządzenie jest przeznaczone do użytku profesjonalnego i mogą używać wyłącznie osoby wykwalifikowane.

PRZEZNACZENIE

THE EUROSEAL®: urządzenie do zgrzewania i odcinania rękawa z papieru/propylenu do sterylizacji z rolek. Urządzenia nie można stosować z rolkami wykonanymi z innych materiałów.

ZNACZENIE SYMBOLI

Symbole bezpieczeństwa na urządzeniu:

SYMBOL	OPIS
	OSTRZEŻENIE: GORĄCA POWIERZCHNIA

Poniższe symbole znajdują się na naklejce na urządzeniu. Ich znaczenie wyjaśniono w poniższej tabeli.

SYMBOL	OPIS
SN	**"NUMER SERYJNY"** Symbolowi musi towarzyszyć numer seryjny producenta. Numer seryjny musi się znajdować obok symbolu.
	"DATA PRODUKCJI" Symbolowi musi towarzyszyć rok produkcji. Rok musi być podany w postaci 4 cyfr.
	"UWAGA, PATRZ INSTRUKCJA OBSŁUGI."
	Ten symbol na urządzeniu oznacza, że części muszą być likwidowane osobno i poddane recyklingowi.

Ponadto w niniejszej instrukcji pewne symbole są stosowane w opisie, przy uwagach itp. Ich celem jest zwrócenie uwagi czytelnika na szczególnie istotne uwagi lub wyjaśnienia. Ich znaczenie wyjaśniono poniżej.

SYMBOL	OPIS
	SZCZEGÓLNIE WAŻNA INFORMACJA DOTYCZĄCA BEZPIECZEŃSTWA Ten symbol ma zwrócić uwagę czytelnika na istotne fakty dotyczące bezpieczeństwa operatora.
	INFORMACJE I OSTRZEŻENIA Ten symbol zwraca uwagę na ogólne wskazówki i zalecenia.

INFORMACJE DOTYCZĄCE GWARANCJI

Euronda gwarantuje jakość swoich urządzeń, jeżeli stosowane są zgodnie ze wskazówkami podanymi w niniejszej instrukcji i zgodnie z warunkami zamieszczonymi w karcie gwarancyjnej.

UWAGA: to **KLIENT KOŃCOWY** musi wypełnić wszystkie części **KUPONU ODRYWANEGO** karty gwarancyjnej i wysłać go do EURONDA S.p.A.

Gwarancja rozpoczyna się od dnia dostarczenia do klienta, czego dowodem jest zwrócenie należycie wypełnionego i podpisanego formularza gwarancji. W przypadku sporów będzie obowiązywać data podana na fakturze zakupowej zawierającej numer seryjny urządzenia.

KARTA GWARANCYJNE (faksymile)

ROZDZIAŁ 1

1.1 - WYMIARY GABARYTOWE URZĄDZENIA I JEGO OPAKOWANIA

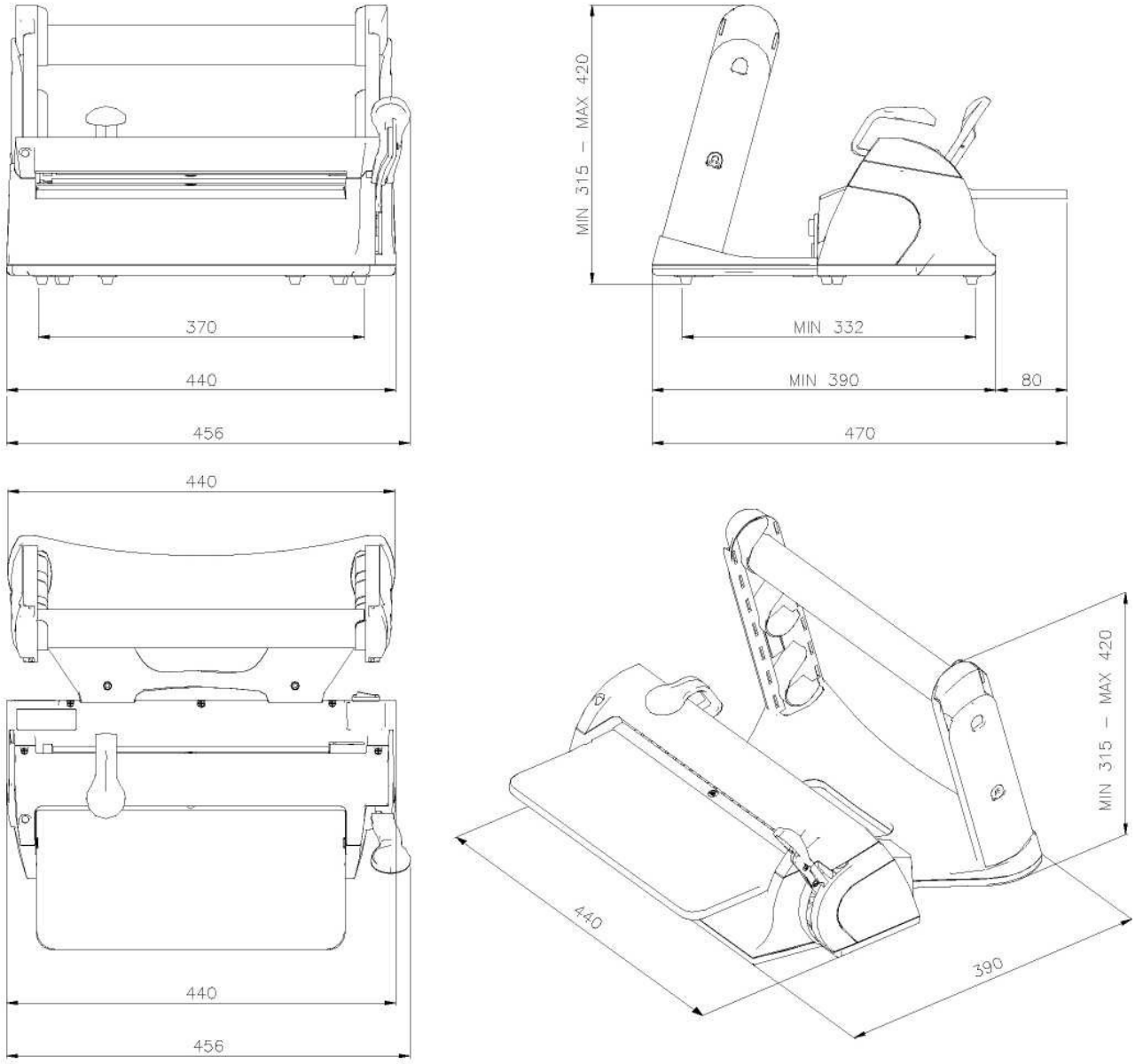

Wymiary gabarytowe zgrzewarki

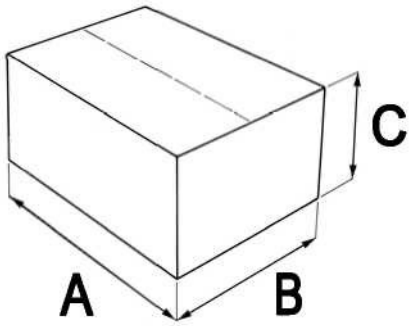

Wymiary gabarytowe opakowania:
A = 520 mm B = 400 mm C = 365 mm
Całkowita waga opakowania: 8,5 kg

1.2 - OPIS ZAWARTOŚCI

Opakowanie zawiera następujące elementy:

Opis	Ilość
Stanowisko zgrzewania i odcinania	1
Uchwyt rolki	1
Powierzchnia robocza	1
Rurki uchwytu rolki	2
Prowadnica uchwytu rolki	4
Przewód zasilania	1
Klucz do wkrętów z gniazdem sześciokątnym	1
Bezpieczniki zapasowe	2
Instrukcja	1
Skrócona instrukcja uruchomienia	1
Karta gwarancyjna	1

UWAGA: zaleca się **zachowanie oryginalnego opakowania** do użycia do transportu urządzenia. Zastosowanie innego opakowania może spowodować uszkodzenie wyrobu podczas transportu.

ROZDZIAŁ 2

2.1 - INSTALACJA

Zainstalować wyrób stosując się do następujących zaleceń:

- Ustawić zgrzewarkę na płaskiej powierzchni tak, żeby wokół pozostało wystarczająco dużo miejsca.
- Nie instalować urządzenia w pobliżu zlewów lub podobnych elementów, aby uniknąć kontaktu z wodą i zwarcia w układzie elektrycznym.
- Unikać bliskości źródeł ciepła.
- Zainstalować urządzenie w obszarze z normalną wentylacją.
- Upewnić się, czy przewód sieciowy nie jest zagięty i czy swobodnie dochodzi aż do gniazdka elektrycznego.

1) Wyjąć ostrożnie z opakowania stanowisko zgrzewania/ odcinania i uchwyt rolki.

2) Włożyć uchwyt rolki do stanowiska zgrzewania i odcinania wsuwając go wzdłuż stalowych prowadnic.

3) Popchnąć uchwyt rolki do oporu tak, żeby, na ile to możliwe, zwiększyć przestrzeń lub żeby można było wyregulować odległość stosownie do potrzeb.

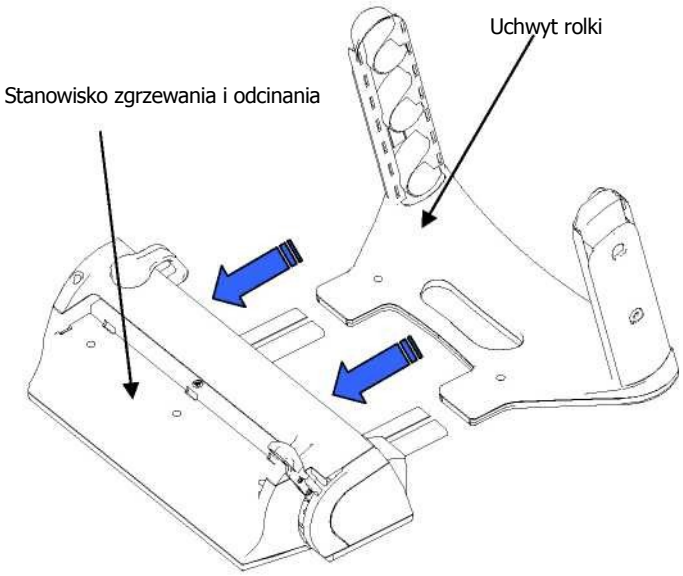

4) Wkręcać dwie śruby (1 i 2) dostarczonym kluczem do śrub z gniazdem sześciokątnym, aż będą całkowicie dokręcone.

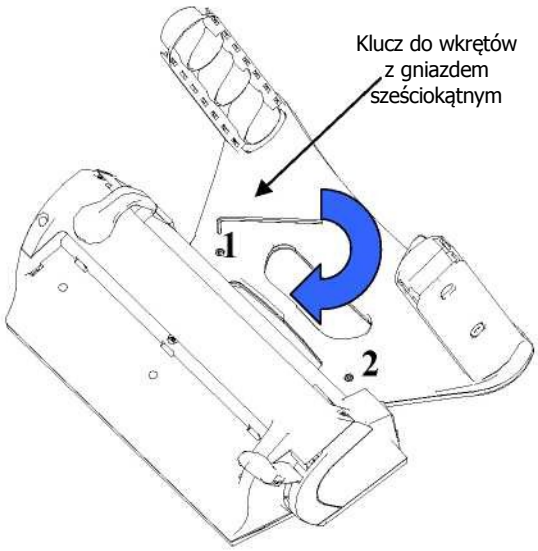

5) Włożyć jedną lub dwie rurki * do uchwytu rolek upewniając się, czy ząb uchwytu rolki wchodzi do szczeliny w rurce, w razie potrzeby obracając rurkę.

** stosownie do wymaganego zastosowania. (patrz punkt 3.2)*

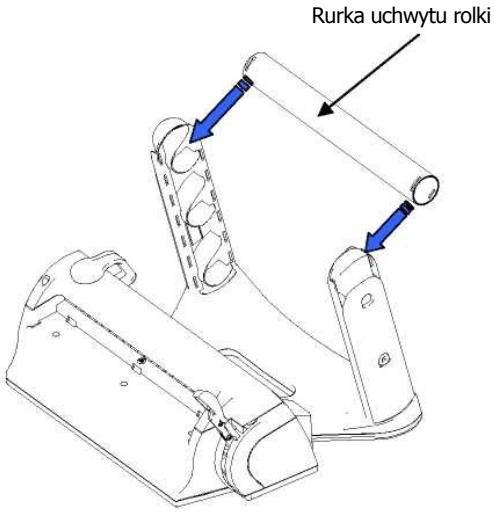

6) Założyć powierzchnię roboczą wkładając 3 zęby do odpowiednich otworów w stanowisku zgrzewania i odcinania (1) i opuścić powierzchnię tak, żeby się zablokowała (2).

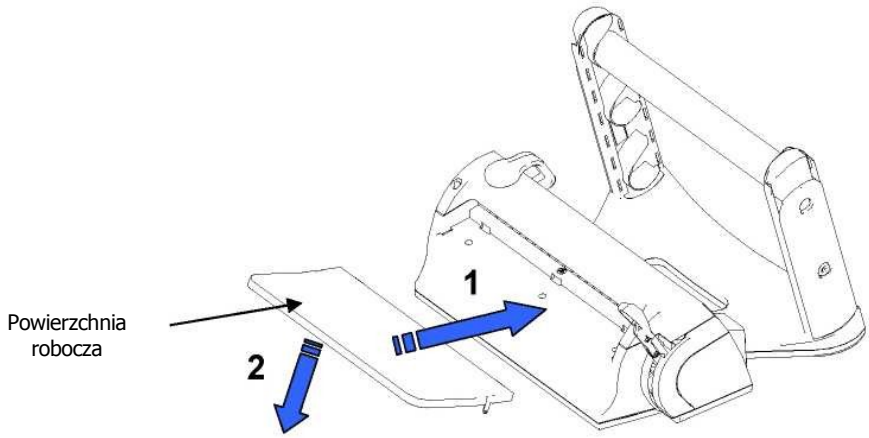

7) Włożyć kabel zasilający.
Urządzenie jest gotowe do użycia.

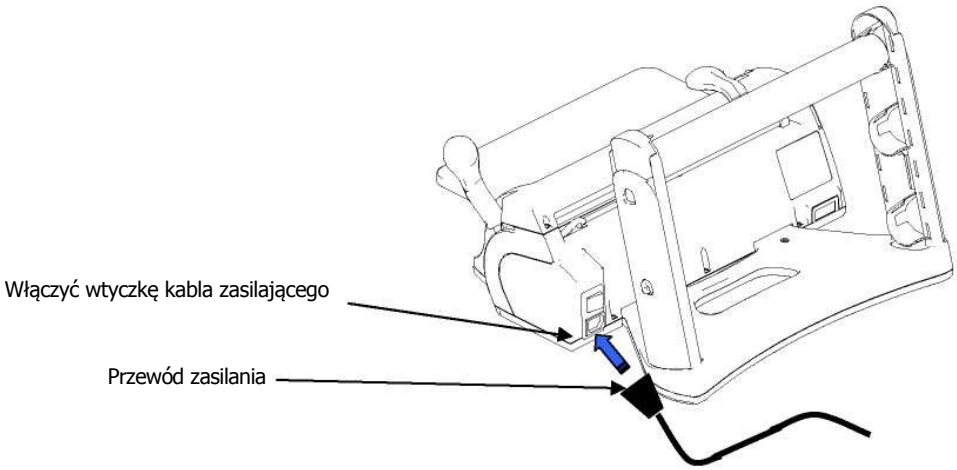

UWAGA: Zgrzewarka została przetestowana i wyregulowana w fabryce.

2.2 - REGULACJA WYSOKOŚCI UCHWYTU ROLKI

Zgrzewarkę można wykorzystywać na różne sposoby:
A - z uchwytem rolki opuszczonym z jedną rurką
B - z uchwytem rolki wysuniętym z jedną lub z dwoma rurkami

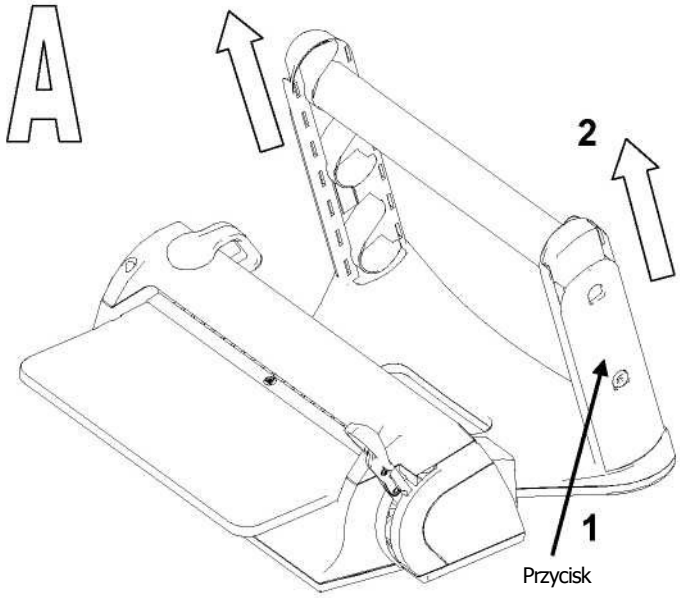

Żeby wysunąć opuszczony uchwyt rolki:

1) Nacisnąć przyciski po obu stronach uchwytu rolki

2) Popchnąć obie strony uchwytu rolki do góry tak, żeby przyciski znalazły się w otworach górnych.

Uwaga: przed wykonaniem tej operacji wyjąć rurkę.

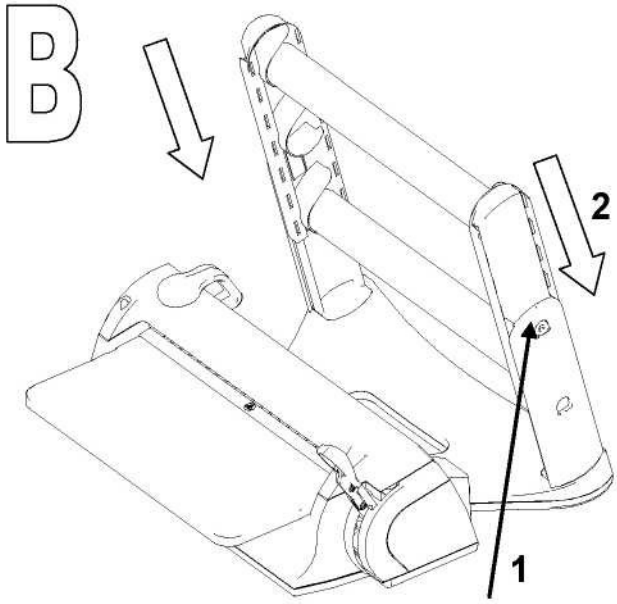

Żeby opuścić wysunięty uchwyt rolki:

1) Nacisnąć przyciski po obu stronach uchwytu rolki

2) Popchnąć obie strony uchwytu rolki na dół tak, żeby przyciski znalazły się w otworach dolnych.

Uwaga: przed wykonaniem tej operacji wyjąć rurkę/rurki.

OSTRZEŻENIE:

Kiedy uchwyt rolki jest całkowicie wysunięty na wyższej rolce umieszczać lżejsze rolki z torebkami. Obciążenie maksymalne 5 kg.

2.3 - INSTRUKCJE MONTAŻU ŚCIENNEGO

Zgrzewarkę zaprojektowano do wykorzystania na różne sposoby:

- stanowisko zgrzewania i odcinania na płaskiej powierzchni

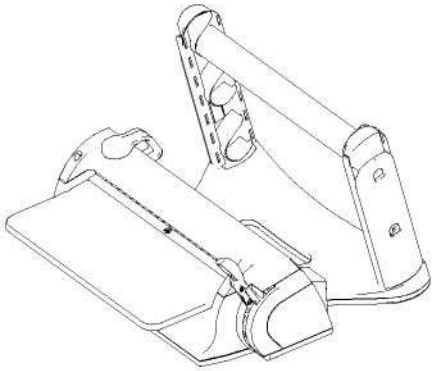

- stanowisko zgrzewania i odcinania na płaskiej powierzchni, uchwyt rolki na ścianie

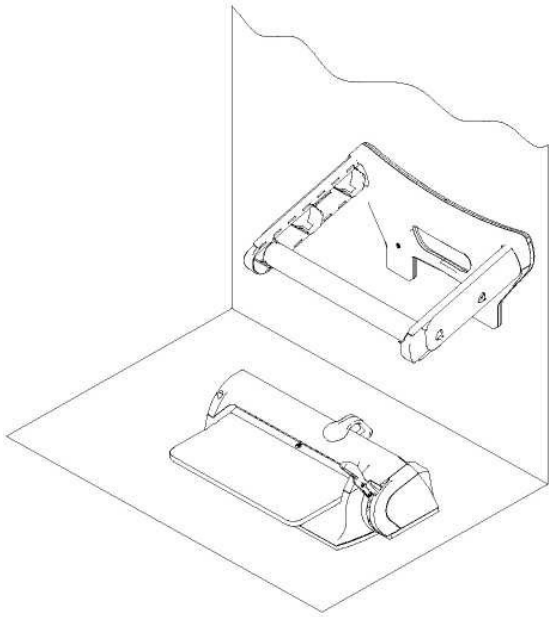

Kiedy uchwyt rolki jest na ścianie, stanowisko zgrzewania i odcinania zajmuje do 325 mm z powodu prowadnic stalowych.

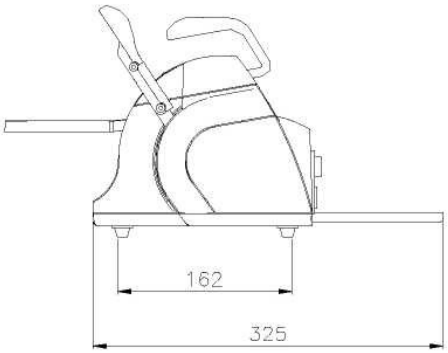

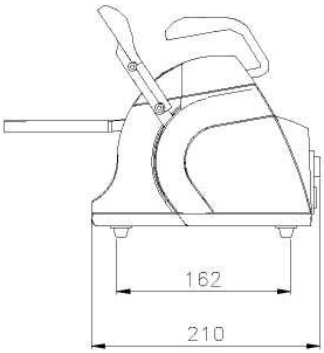

W celu zmniejszenia niezbędnej powierzchni można usunąć prowadnice stalowe, używając klucza do śrub z gniazdem sześciokątnym do wykręcenia śrub przytrzymujących prowadnice na miejscu.

W takim stanie wymagane jest tylko 210 mm (plus przewód zasilający).

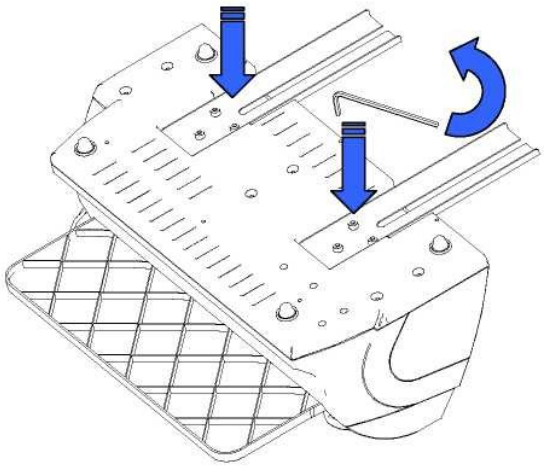

W celu **zamontowania na ścianie** uchwytu rolki postępować zgodnie z poniższymi instrukcjami.

1) Zamocować dwie śruby o średnicy 6 (łeb śruby: średnica maks. 9,5 mm, główna część śruby: średnica maks. 5 mm) tak, żeby ich rozstaw osi wynosił 213 mm. Pozostawić 13 mm pomiędzy łbem śruby i ścianą, żeby można było zamontować uchwyt rolki.

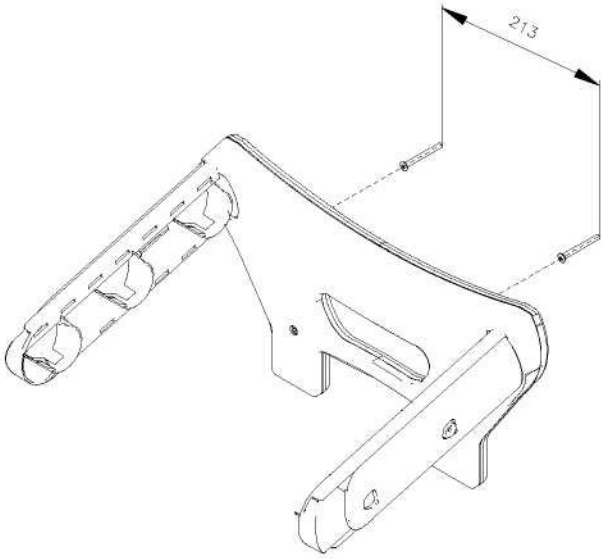

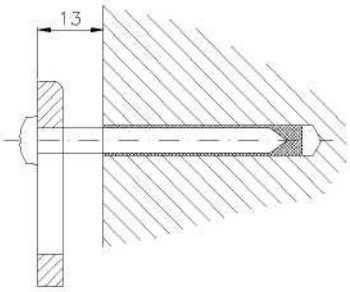

Stosować śruby odpowiednie do rodzaju ściany (cement, cegła, płyta gipsowa, itp.)

2) Mocowanie uchwytu rolki na śrubach zamocowanych w ścianie. Nasunąć otwory w uchwycie rolki na łby śrub (1) i pociągnąć w dół (2), żeby osadzić uchwyt na miejscu.

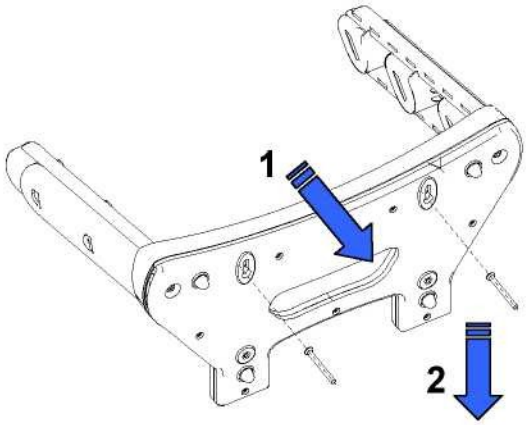

3) Założyć rurkę z rolkami (patrz 3.1 - Instalacja).

UWAGA:

Włożyć rurkę do uchwytu rolki upewniając się, czy ząb uchwytu rolki wchodzi do szczeliny w rurce, w razie potrzeby obracając rurkę.

PRZESTROGA:

Kiedy uchwyt rolki jest montowany na ścianie, zaleca się stosowanie go całkowicie opuszczonego tylko z jedną rurką (patrz 3.2).

Jeżeli uchwyt rolki jest używany w całości wysunięty z dwoma rurkami, umieścić lżejsze rolki na najdalszej rurce. Obciążenie maksymalne 2 kg.

2.4 - BEZPIECZEŃSTWO

Przed użyciem zgrzewarki należy uważnie przeczytać poniższe informacje dotyczące bezpieczeństwa. Nieprzestrzeganie ich może być przyczyną wypadków lub uszkodzenia urządzenia.

OSTRZEŻENIE:

Nie zbliżać palców do strefy zgrzewania w czasie pracy urządzenia i po jego wyłączeniu.

Jeżeli z jakichkolwiek przyczyn konieczny jest dostęp do tej strefy, poczekać na ochłodzenie strefy zgrzewania.

Nie wkładać palców pod pokrywę zabezpieczającą strefę zgrzewania kiedy uchwyt zgrzewania jest opuszczony.

Pod żadnym pozorem nie wkładać palców do prowadnicy ostrza tnącego.

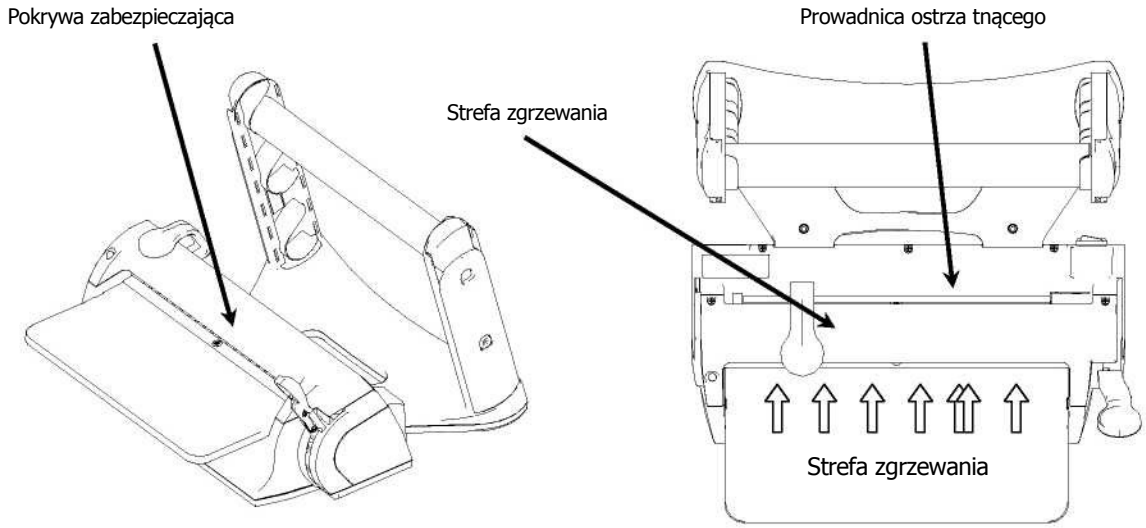

ZALECENIE:

Strefę w pobliżu zgrzewarki należy utrzymywać czystą i suchą.

NIE WOLNO DEMONTOWAĆ ZGRZEWARKI. NAPIĘCIE WEWNĘTRZNE MOŻE BYĆ NIEBEZPIECZNE.

Jeżeli nie można odłączyć zasilania elektrycznego, wyłączyć je na wyłączniku zasilania sieciowego, a jeżeli jest on daleko lub jest niewidoczny dla osoby wykonującej prace konserwacyjne, umieścić na wyłączniku, po ustawieniu go w położeniu wyłączonym ["OFF"], tabliczkę z informacją "prace w toku".

ZALECENIE:

Zgrzewarkę czyścić wilgotną szmatką, po upewnieniu się, czy przewód zasilania jest odłączony (przed ponownym użyciem zgrzewarki upewnić się, czy nie ma śladów wilgoci).

Nie używać rozpuszczalnika na naklejce.

Upewnić się, czy przewód jest uziemiony zgodnie z normami obowiązującymi w kraju instalacji.

Nie usuwać naklejki ze zgrzewarki.

Upewnić się, czy urządzenie jest zasilane prawidłowym napięciem.

UŻYWAĆ WYŁĄCZNIE DOSTARCZONEGO ORYGINALNEGO PRZEWODU ZASILAJĄCEGO.

STOSOWAĆ TYLKO ORYGINALNE CZĘŚCI ZAMIENNE.

Jeżeli urządzenie nie działa prawidłowo poszukać możliwych przyczyn w rozdziale "Wykrywanie i usuwanie usterek" niniejszej instrukcji. Jeżeli potrzebne są dodatkowe informacje lub zachodzi konieczność naprawy urządzenia, należy skontaktować się z dealerem materiałów dentystycznych lub specjalistami dostawcy albo skontaktować się bezpośrednio biurem technicznym firmy Euronda S.p.A.

PRZESTROGA:

- Urządzenie spełnia wymagania organizacji normalizacyjnych w zakresie bezpieczeństwa elektrycznego i jest wyposażone we wtyczkę dwu-wtykową, która zapewnia podłączenie urządzenia do uziemienia.
- Bardzo istotne jest upewnienie się, czy instalacja elektryczna jest prawidłowo uziemiona i czy zasilanie jest zgodne z podanym na naklejce znajdującej się na urządzeniu. W razie wątpliwości skonsultować się z wykwalifikowanym elektrykiem.

NIESPEŁNIENIE PODANYCH POWYŻEJ WYMAGAŃ ZWALNIA FIRMĘ EURONDA S.P.A. Z WSZELKIEJ ODPOWIEDZIALNOŚCI

2.5 PODŁĄCZENIE ELEKTRYCZNE

Sprawdzić, czy napięcie podane na etykiecie wyrobu odpowiada napięciu dostępnemu w miejscu instalacji.

Urządzenie musi być podłączone z zastosowaniem oryginalnego kabla zasilającego do instalacji, która jest odpowiednio uziemiona i zgodna z normami mającymi zastosowanie w kraju instalowania.

PRZESTROGA:

Nie zaginać przewodu ani nie umieszczać na nim żadnych przedmiotów.

ROZDZIAŁ 3

3.1 - SPECYFIKACJA TECHNICZNA

Napięcie	200 / 240 V	100 / 120 V
Ilość faz	1	1
Zasilacz	50 / 60 Hz	50 / 60 Hz
Moc	100 W	100 W
Klasa izolacji	I / IPX0	I / IPX0
Bezpieczniki	2 szt. – 5x 20 T4 A	2 szt. – 5x 20 F10 A
Warunki otoczenia, dla jakich przewidziano urządzenie	• Użytkowanie w pomieszczeniu • Wysokość n.p.m. do 3000 m • Temperatura: +5 / +40 °C • Maks. wilgotność względna: 85% • Maks. wahania napięcia: ±10% • Kategoria instalacji (kategoria przepięcia): II • Poziom zanieczyszczenia: 1	
Wyłącznik	dwubiegunowy	
Waga	7,1 kg	
Wymiary zgrzeiny	12 x 310 mm	
Typ zgrzewania	Przy stałej temperaturze	

ROZDZIAŁ 4

4.1 - INSTRUKCJE DOTYCZĄCE OBSŁUGI

1) Upewnić się, czy urządzenie jest podłączone do zasilania elektrycznego.

   Nacisnąć wyłącznik zasilania z tyłu urządzenia.

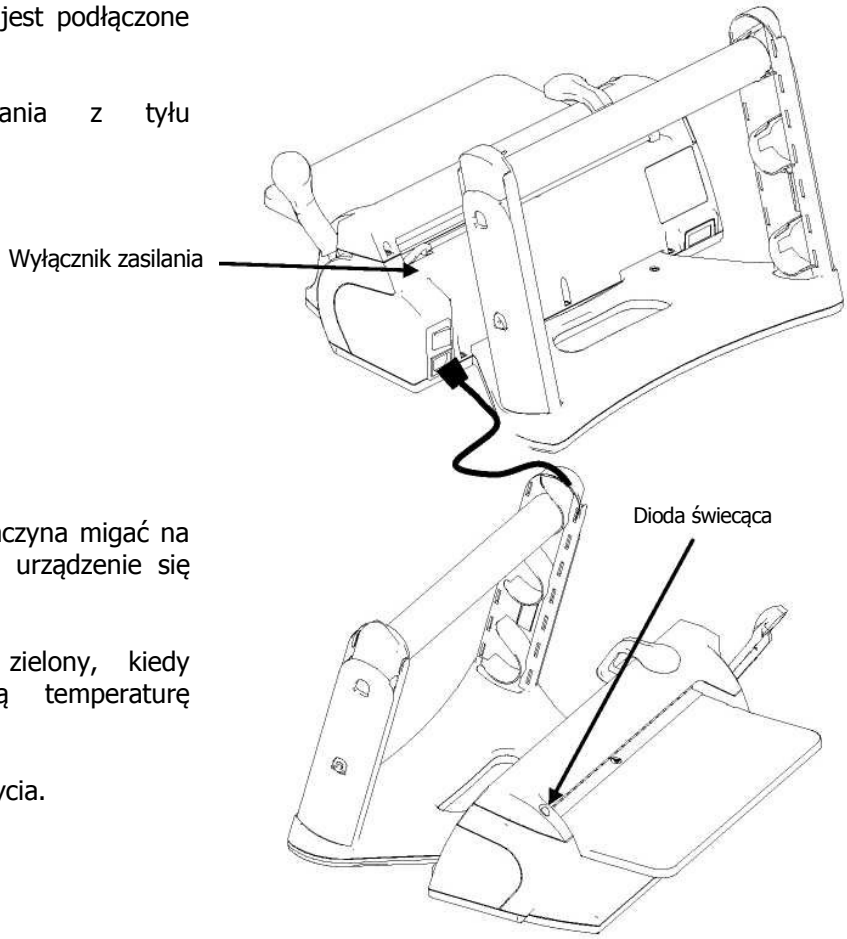

2) Dioda z przodu urządzenia zaczyna migać na pomarańczowo, podczas gdy urządzenie się nagrzewa.

   Dioda zmienia kolor na zielony, kiedy rezystancja osiąga idealną temperaturę zgrzewania.

   Urządzenie jest gotowe do użycia.

UWAGA: jeżeli dźwignia zgrzewania jest opuszczona w fazie nagrzewania (migające światło pomarańczowe), dioda przełączy się na kolor czerwony i rozpocznie się emitowanie sygnału alarmowego, ostrzegającego, że urządzenie nie jest gotowe do użycia. Podnieść dźwignię i poczekać aż dioda zacznie świecić na zielono.

3) Włożyć rękaw pod ogranicznik.

   Torebkę można włożyć z warstwą propylenu dowolnie na górze albo na dole.
   Jednakże w przypadku stosowania *rękawa ze wstawką* warstwa propylenu musi być skierowana DO GÓRY.

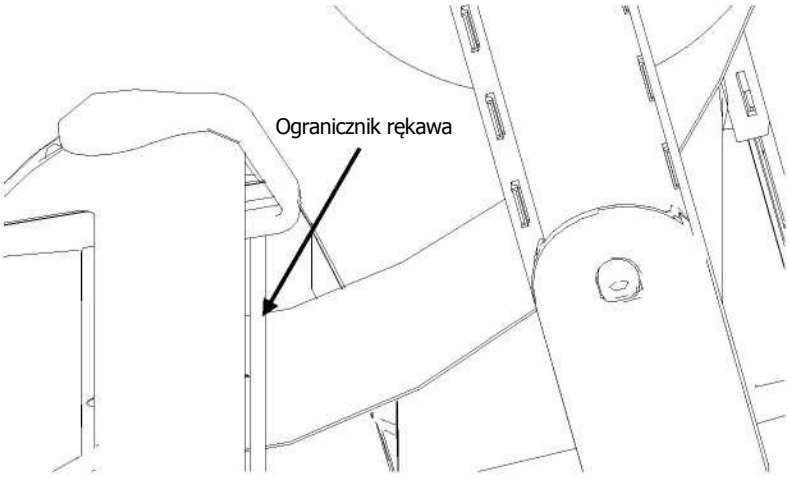

Kiedy stosowane są oba uchwyty rolek z rękawem
A: założyć rolki na uchwyt górny tak, żeby rolka rozwijała się z dołu.
B: założyć rolki na uchwyt dolny tak, żeby rolka rozwijała się z góry.

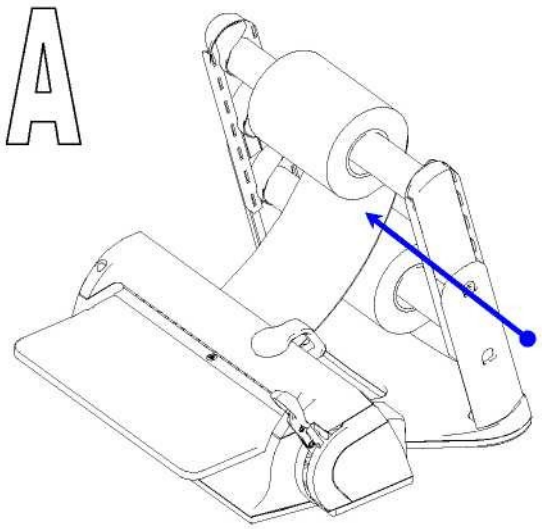

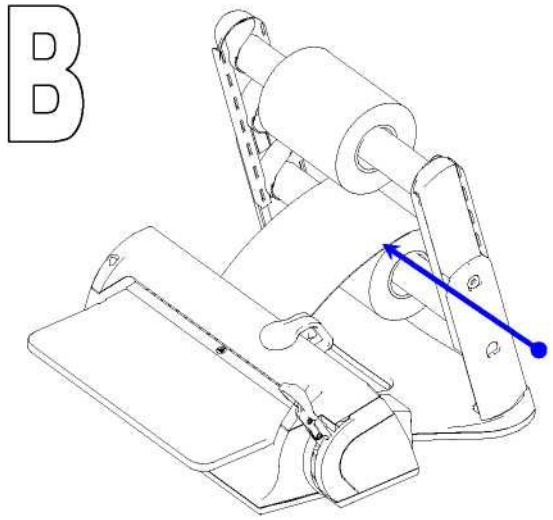

4) Wyciągnąć rękaw na żądaną długość i opuścić dźwignię zgrzewania. W fazie zgrzewania dioda miga na zielono (przez 3 sekundy).

5) Przesunąć dźwignię odcinania rękawa w celu wykonania torebki (kiedy dźwignia jest opuszczona).
Po zakończeniu fazy zgrzewania dioda zacznie świecić na zielono i zostanie wyemitowany sygnał dźwiękowy dla poinformowania użytkownika.

W tym momencie zgrzewanie jest zakończone.

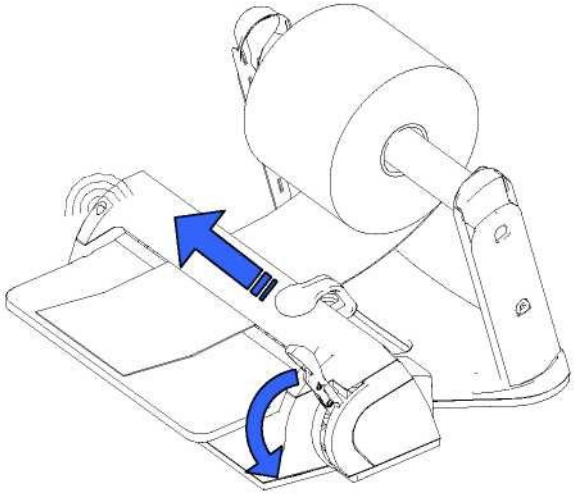

6) Podnieść dźwignię zgrzewania.

Dioda ponownie świeci na zielono, a sygnał dźwiękowy jest przerywany.

Wyjąć torebkę.

Urządzenie jest gotowe do następnej operacji zgrzewania bez oczekiwania na ostygnięcie.

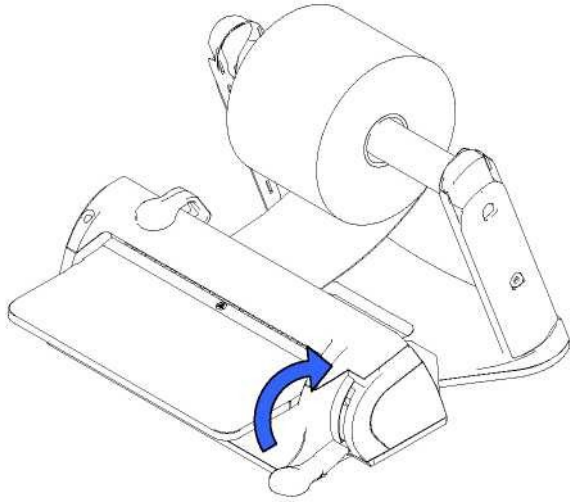

UWAGA:

jeżeli operator nie podniesie dźwigni zgrzewania po zgrzewaniu, rezystor (grzałka) wyłącza się automatycznie, aby nie przypalić torebki.

W takiej sytuacji dioda miga na pomarańczowo, a sygnał alarmowy jest emitowany w sposób przerywany.

Bezpośrednio po podniesieniu dźwigni rezystor włącza się automatycznie. Potrzeba kilku sekund na osiągnięcie idealnej temperatury tak, żeby można było ponownie uruchomić zgrzewanie.

4.2 - PROWADNICA UCHWYTU ROLKI

Stosowanie prowadnicy uchwytu rolki z rękawem
Prowadnice uchwytu rolki z rękawem zabezpieczają papier przed spadaniem na bok podczas rozwijania z rolki.

Postępowanie:

1) włożyć prowadnicę uchwytu rolki na rurkę uchwytu rolki wywierając lekki nacisk w celu osadzenia na miejscu.

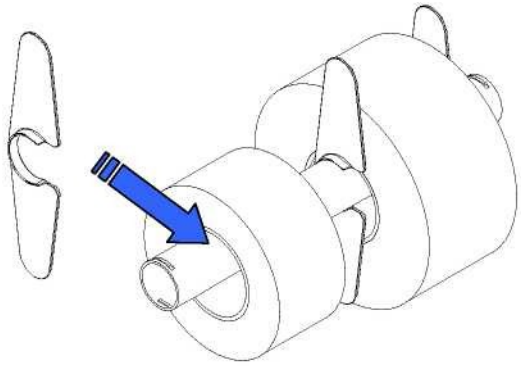

2) Popchnąć prowadnicę rolki dosuwając ją tak, żeby utrzymywała papier na miejscu.

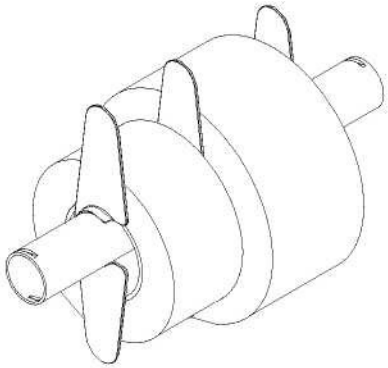

ROZDZIAŁ 5

5.1 - CZYSZCZENIE ZGRZEWARKI

Oczyścić zewnętrzne części urządzenia miękką, wilgotną szmatką (nie używać produktów żrących ani produktów o właściwościach ściernych), upewniwszy się wcześniej, czy kabel zasilania został wyjęty z gniazdka zasilania elektrycznego.

UWAGA: PRZED PRZYSTĄPIENIEM DO JAKICHKOLWIEK PRAC ODŁĄCZYĆ OD ŹRÓDŁA ZASILANIA ELEKTRYCZNEGO.

Niezastosowanie się do tego polecenia może spowodować poważne obrażenia oraz poważne uszkodzenie urządzenia.

UWAGA:

Przed rozpoczęciem czyszczenia sprawdzić, czy urządzenie nie jest gorące.
Podczas czyszczenia urządzenia uważać na ostrze tnące.

UWAGA:

Przed ponownym użyciem urządzenia upewnić się, czy jest całkowicie suche.

5.2 - SPECJALNE PRACE KONSERWACYJNE

Urządzenie nie wymaga żadnej standardowej konserwacji.

WSZELKIE SPECJALNE PRACE KONSERWACYJNE MOGĄ BYĆ WYKONYWANE WYŁĄCZNIE PRZEZ TECHNIKÓW Z AUTORYZOWANEGO SERWISU FIRMY EURONDA S.P.A.

5.3 - WYKRYWANIE I USUWANIE USTEREK

Sygnały dla operatora

SYGNAŁ	PRZYCZYNA	ROZWIĄZANIE
Dioda miga światłem pomarańczowym.	Urządzenie nagrzewa się, a temperatura nie jest wystarczająca dla prawidłowego wykonania zgrzewania.	Poczekać na stałe światło zielone, kiedy urządzenie jest gotowe do użycia.
Dioda miga na pomarańczowo i emitowany jest przerywany sygnał dźwiękowy.	Dźwignia zgrzewania jest opuszczona podczas fazy nagrzewania i urządzenie jeszcze nie jest gotowe.	Podnieść dźwignię i poczekać aż dioda zacznie świecić zielonym światłem stałym.
Dioda miga na pomarańczowo i emitowany jest przerywany sygnał dźwiękowy.	Został przekroczony maksymalny czas zgrzewania, a dźwignia nadal pozostaje opuszczona.	Natychmiast podnieść dźwignię.
Dioda miga na czerwono.	Urządzenie jest uszkodzone.	Wezwać serwis techniczny.

ROZDZIAŁ 6

6.1 - INSTRUKCJE DOTYCZĄCE LIKWIDACJI

Symbol na urządzeniu oznacza, że należy je likwidować jako "odpady sortowane".

Użytkownik musi zatem wysłać urządzenie (lub zlecić jego wysłanie innym osobom) na składowisko odpadów sortowanych ustanowione przez samorządy lokalne albo wysłać je do dealera przy zakupie równorzędnego urządzenia (tylko Unia Europejska).

Składowanie odpadów sortowanych i późniejsze przetwarzanie, odzyskiwanie i likwidacja ułatwiają produkcję wyposażenia z zastosowaniem materiałów z recyklingu i ograniczenie niekorzystnego wpływu na środowisko i zdrowie, jaki może być skutkiem nieprawidłowego zarządzania odpadami.

Niewłaściwe usuwanie przez użytkownika będzie karane zgodnie z prawem.

EURONDA S.p.A.
via dell'Artigianato, 7 - 36030 Montecchio Precalcino (VI) – WŁOCHY
Tel. +39 0445 329811 - Faks +39 0445 865246 - Internet: www.euronda.com - E-mail: info@euronda.com